Scan Body - Titan

Material	Titan Grad 5
Gingiva Höhe	1.7mm
Durchmesser	Ø3.8mm
Höhe ab Implantat Obergrenze	10mm
Artikel Nr.	S-012-350700
Verpackungseinheit	**1 Scan Body (Titan)** **1 Verbindungsschraube**

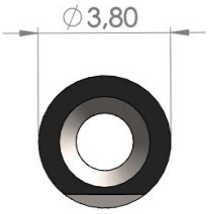

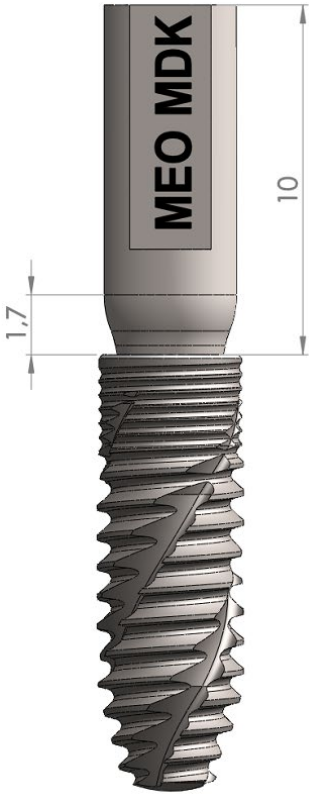

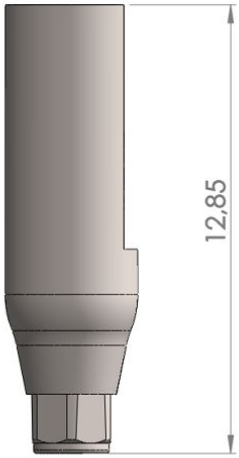

Beschaffenheit	➢ Zweiteilig ➢ Konus Verbindung (Hex) ➢ Emergenz Profil
Hinweis	➢ Das Drehmoment von 15 Ncm sollte nicht überschritten werden. ➢ Das Eindrehen von < 15 Ncm erschwert das spätere Entfernen des Scan Body. Es können hierbei Konus Kräfte auftreten, die eine Entnahme des Scan Body unmöglich macht.