Inhaltsverzeichnis:

1 MeoMulti 0° mit Schraube – MeoClassic Implantat 2
2 MeoMulti 0° mit Schraube – MeoTulip Implantat 3
3 MeoMulti 0° mit Schraube – Prothetikaufbau 4
4 MeoMulti 0° mit Schraube – Klebebasis 5
5 MeoMulti 0° mit Schraube – MeoLock 1mm 6
6 MeoMulti 0° mit Schraube – Schutzkappe 7
7 MeoMulti 0° mit Schraube – MeoMulti Scanbody 8
8 MeoMulti 0° mit Schraube – Abdruckpfosten 9
9 MeoMulti 0° mit Schraube / MeoMulti 0° Einbringinstrument ISO-Schaft • Funktionsdarstellung • 10
10 MeoMulti 0° mit Schraube – Modellanalog Standard 11
11 MeoMulti 0° mit Schraube – Modellanalog CAD/CAM 12

1 MEOMULTI 0° MIT SCHRAUBE – MEOCLASSIC IMPLANTAT

Produktbeschreibung	REF	MeoMulti 0° GH 1mm mit Schraube	MeoMulti 0° GH 2mm mit Schraube	MeoMulti 0° GH 3mm mit Schraube
		A-008-482010	A-008-482020	A-008-482030
MeoClassic Ø3,5x8mm	S-001-350080	✓	✓	✓
MeoClassic Ø3,5x10mm	S-001-350100	✓	✓	✓
MeoClassic Ø3,5x12,5mm	S-001-350125	✓	✓	✓
MeoClassic Ø3,5x15mm	S-001-350150	✓	✓	✓
MeoClassic Ø3,8x8mm	S-001-380080	✓	✓	✓
MeoClassic Ø3,8x10mm	S-001-380100	✓	✓	✓
MeoClassic Ø3,8x12,5mm	S-001-380125	✓	✓	✓
MeoClassic Ø3,8x15mm	S-001-380150	✓	✓	✓
MeoClassic Ø4,2x8mm	S-001-420080	✓	✓	✓
MeoClassic Ø4,2x10mm	S-001-420100	✓	✓	✓
MeoClassic Ø4,2x12,5mm	S-001-420125	✓	✓	✓
MeoClassic Ø4,2x15mm	S-001-420150	✓	✓	✓
MeoTulip Ø4,8x6mm	S-001-480060	✓	✓	✓
MeoClassic Ø4,8x8mm	S-001-480080	✓	✓	✓
MeoClassic Ø4,8x10mm	S-001-480100	✓	✓	✓
MeoClassic Ø4,8x12,5mm	S-001-480125	✓	✓	✓
MeoClassic Ø4,8x15mm	S-001-480150	✓	✓	✓
MeoTulip Ø6,0x6mm	S-001-600060	✓	✓	✓
MeoClassic Ø6,0x8mm	S-001-600080	✓	✓	✓
MeoClassic Ø6,0x10mm	S-001-600100	✓	✓	✓

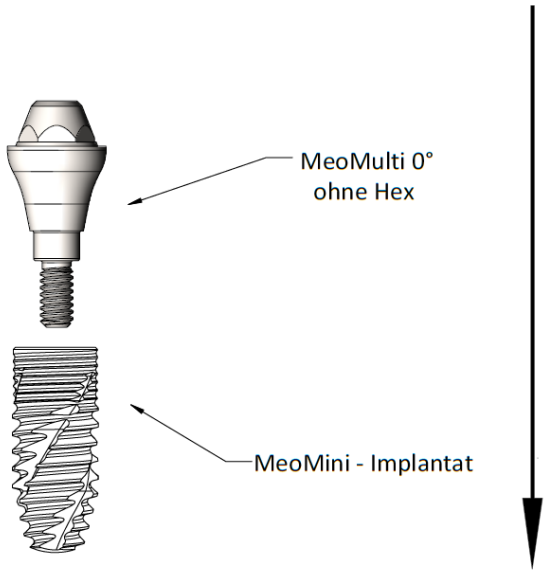

MEOMULTI 0° MIT SCHRAUBE – MEOCLASSIC IMPLANTAT

2 MEOMULTI 0° MIT SCHRAUBE – MEOTULIP IMPLANTAT

Produktbeschreibung	REF	MeoMulti 0° GH 1mm mit Schraube	MeoMulti 0° GH 2mm mit Schraube	MeoMulti 0° GH 3mm mit Schraube
		A-008-482010	A-008-482020	A-008-482030
MeoTulip Ø3,5 x 8mm	S-002-350080	✓	✓	✓
MeoTulip Ø3,5 x 10mm	S-002-350100	✓	✓	✓
MeoTulip Ø3,5 x 12,5mm	S-002-350125	✓	✓	✓
MeoTulip Ø3,8 x 8mm	S-002-380080	✓	✓	✓
MeoTulip Ø3,8 x 10mm	S-002-380100	✓	✓	✓
MeoTulip Ø3,8 x 12,5mm	S-002-380125	✓	✓	✓
MeoTulip Ø4,2 x 8mm	S-002-420080	✓	✓	✓
MeoTulip Ø4,2 x 10mm	S-002-420100	✓	✓	✓
MeoTulip Ø4,2 x 12,5mm	S-002-420125	✓	✓	✓
MeoTulip Ø4,8 x 6mm	S-002-480060	✓	✓	✓
MeoTulip Ø4,8 x 8mm	S-002-480080	✓	✓	✓
MeoTulip Ø4,8 x 10mm	S-002-480100	✓	✓	✓
MeoTulip Ø4,8 x 12,5mm	S-002-480125	✓	✓	✓
MeoTulip Ø6,0 x 6mm	S-002-600060	✓	✓	✓
MeoTulip Ø6,0 x 8mm	S-002-600080	✓	✓	✓
MeoTulip Ø6,0 x 10mm	S-002-600100	✓	✓	✓

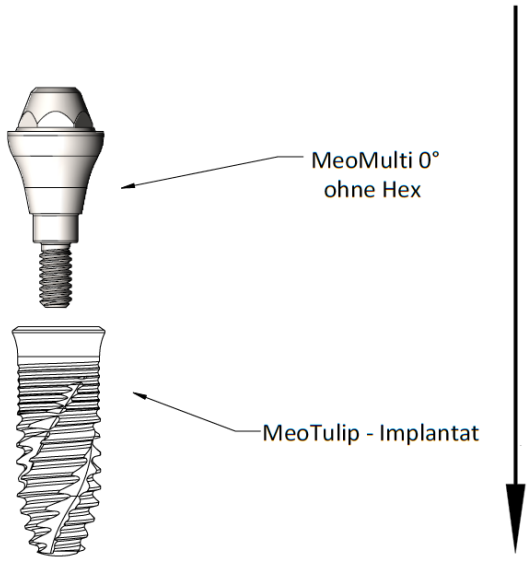

MEOMULTI 0° MIT SCHRAUBE – MEOTULIP IMPLANTAT

3 MEOMULTI 0° MIT SCHRAUBE – PROTHETIKAUFBAU

Produktbeschreibung	REF	MeoMulti 0° GH 1mm mit Schraube	MeoMulti 0° GH 2mm mit Schraube	MeoMulti 0° GH 3mm mit Schraube
		A-008-482010	A-008-482020	A-008-482030
MeoMulti Prothetikaufbau Titan	S-008-603385	✓	✓	✓
MeoMulti Prothetikaufbau POM	S-008-604085	✓	✓	✓
MeoMulti Prothetikaufbau PEEK	S-008-605085	✓	✓	✓

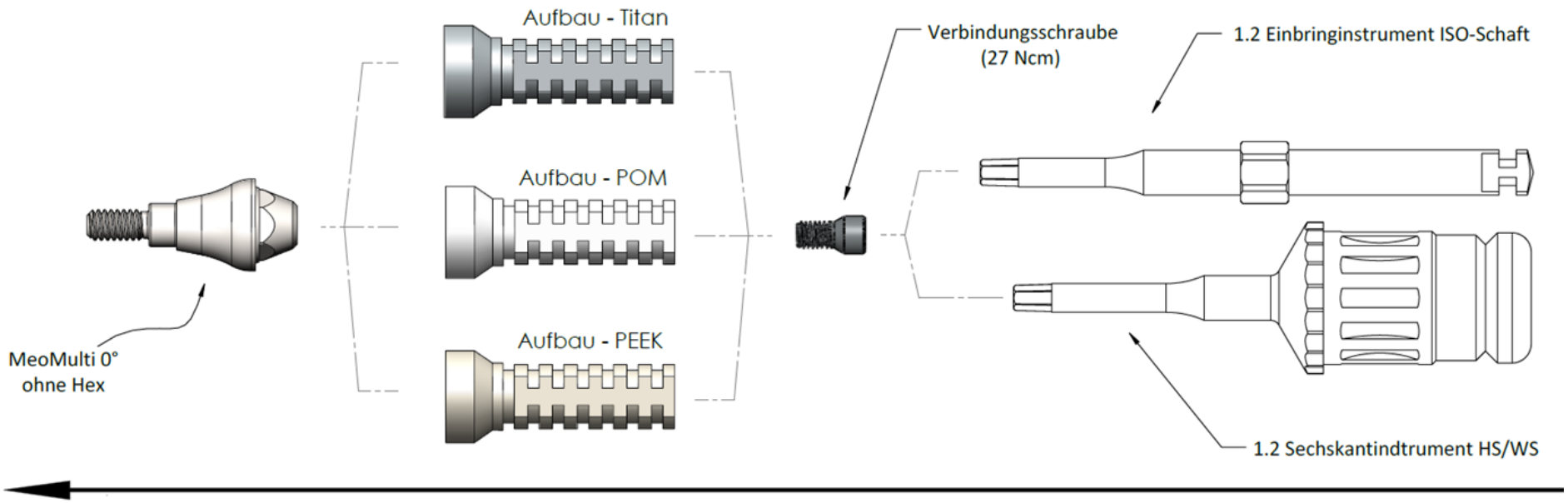

MEOMULTI 0° MIT SCHRAUBE • MEOMULTI PROTHETIK AUFBAUTEN • VERBINDUNGSSCHRAUBE

4 MEOMULTI 0° MIT SCHRAUBE – KLEBEBASIS

Produktbeschreibung	REF	MeoMulti 0° GH 1mm mit Schraube	MeoMulti 0° GH 2mm mit Schraube	MeoMulti 0° GH 3mm mit Schraube
		A-008-482010	A-008-482020	A-008-482030
MeoMulti Klebebasis GH 0mm	S-008-780600	✓	✓	✓
MeoMulti Klebebasis GH 1,5mm	S-008-780604	✓	✓	✓

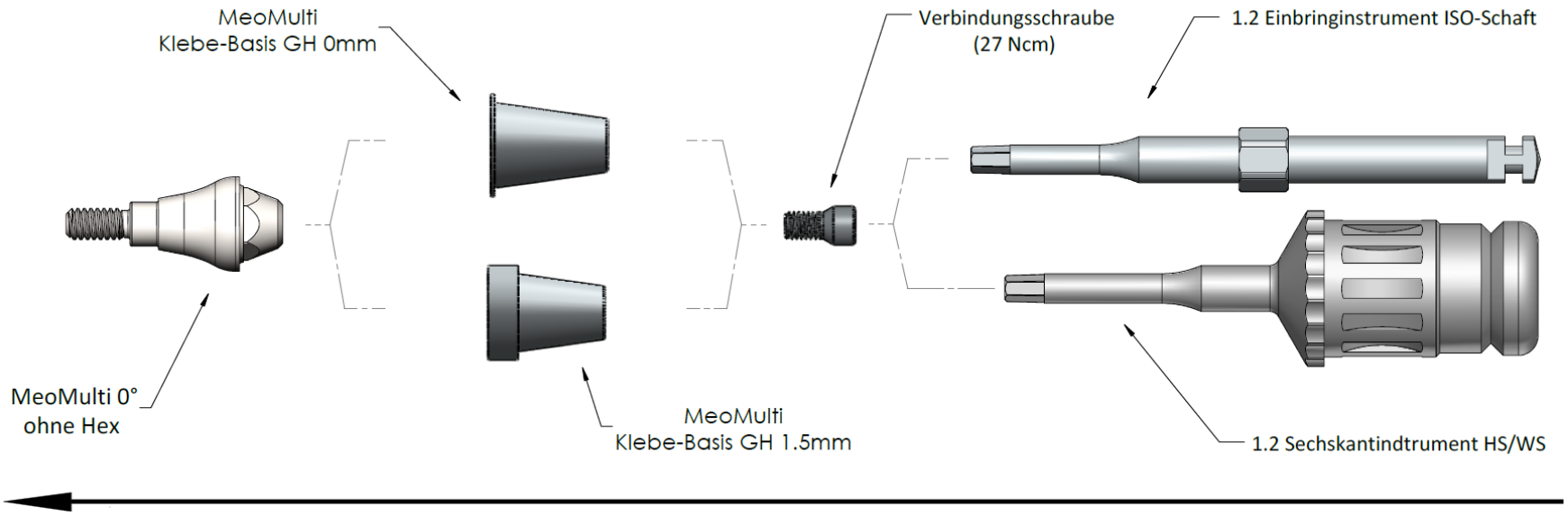

MEOMULTI 0° MIT SCHRAUBE – MEOMULTI KLEBEBASIS - VERBINDUNGSCHRAUBE

5 MEOMULTI 0° MIT SCHRAUBE – MEOLOCK 1MM

Produktbeschreibung	REF	MeoMulti 0° GH 1mm mit Schraube	MeoMulti 0° GH 2mm mit Schraube	MeoMulti 0° GH 3mm mit Schraube
		A-008-482010	A-008-482020	A-008-482030
MeoMulti / MeoLock GH 1mm	S-040-494801	✓	✓	✓

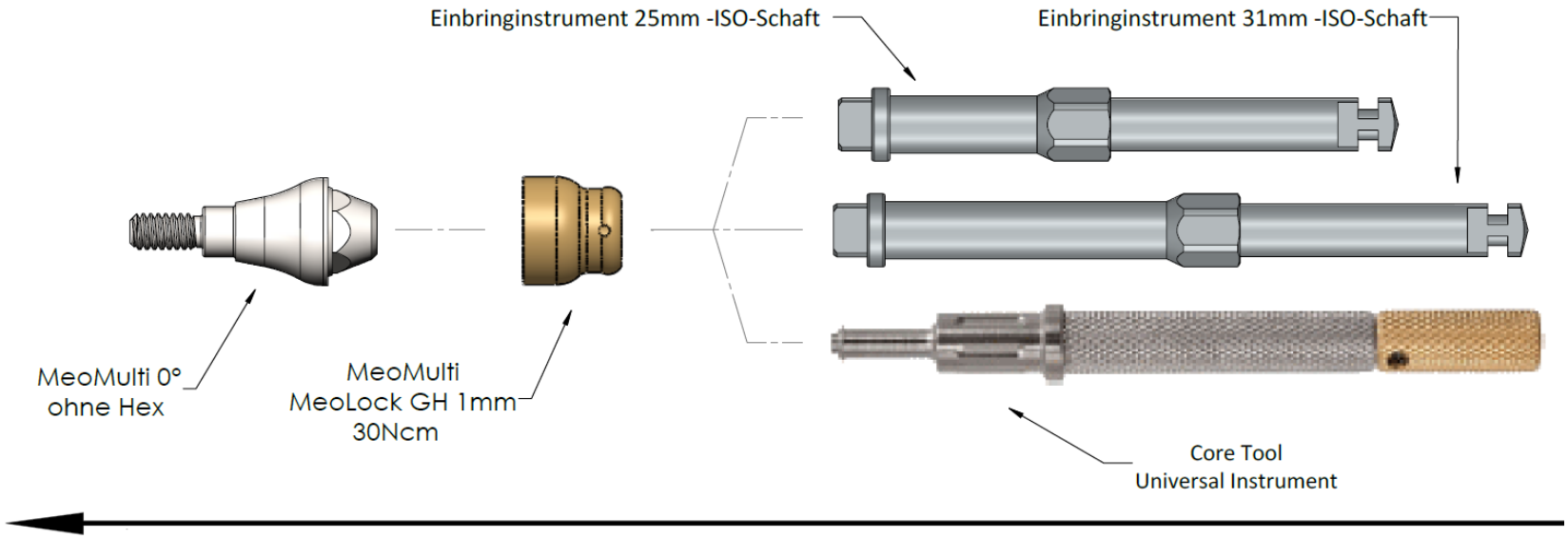

MEOMULTI 0° MIT SCHRAUBE – MEOMULTI MEOLOCK GH 1MM

6 MEOMULTI 0° MIT SCHRAUBE – SCHUTZKAPPE

Produktbeschreibung	REF	MeoMulti 0° GH 1mm mit Schraube	MeoMulti 0° GH 2mm mit Schraube	MeoMulti 0° GH 3mm mit Schraube
		A-008-482010	A-008-482020	A-008-482030
MeoMulti Schutzkappe	A-008-584801	✓	✓	✓

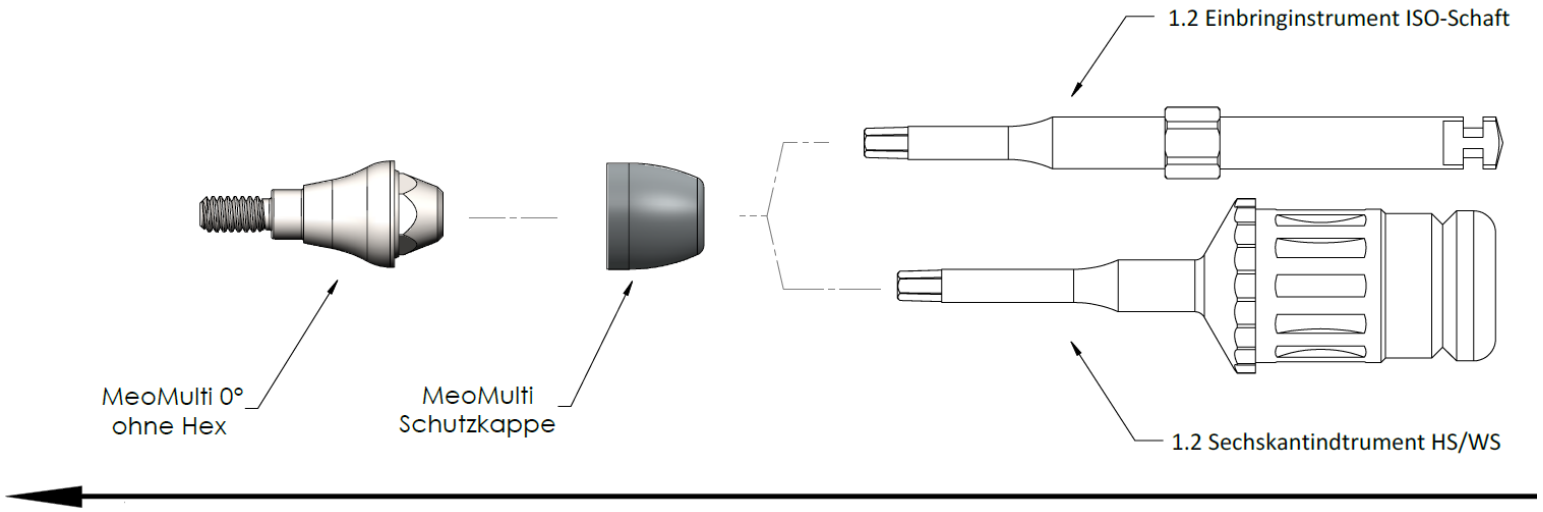

MEOMULTI 0° MIT SCHRAUBE – MEOMULTI SCHUTZKAPPE

7 MEOMULTI 0° MIT SCHRAUBE – MEOMULTI SCANBODY

Produktbeschreibung	REF	MeoMulti 0° GH 1mm mit Schraube	MeoMulti 0° GH 2mm mit Schraube	MeoMulti 0° GH 3mm mit Schraube
		A-008-482010	A-008-482020	A-008-482030
MeoMulti Schutzkappe	A-008-584801	✓	✓	✓

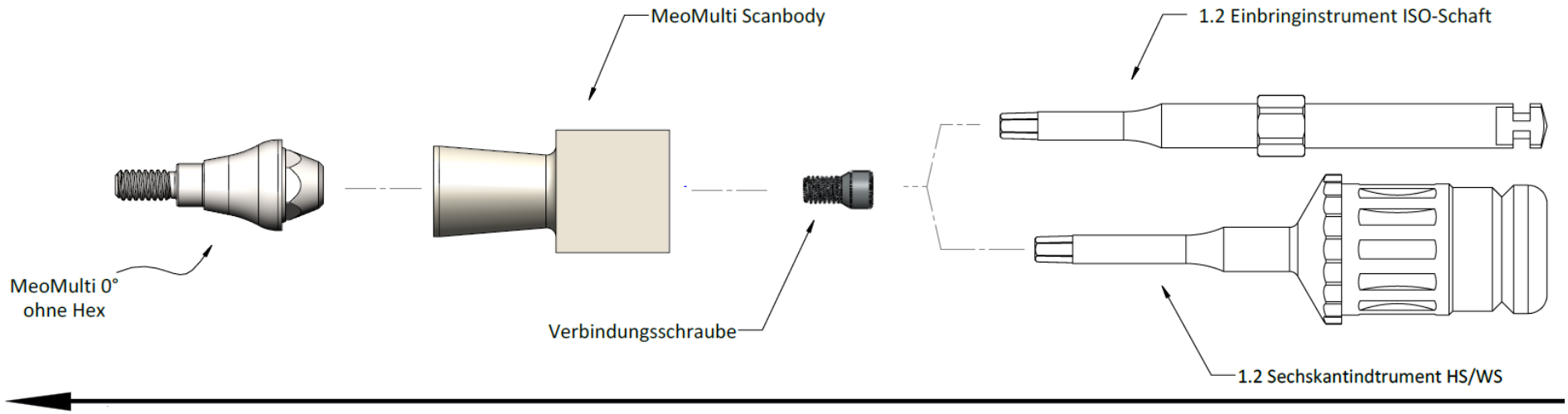

MEOMULTI 0° MIT SCHRAUBE – MEOMULTI SCANBODY

8 MEOMULTI 0° MIT SCHRAUBE – ABDRUCKPFOSTEN

Produktbeschreibung	REF	MeoMulti 0° GH 1mm mit Schraube	MeoMulti 0° GH 2mm mit Schraube	MeoMulti 0° GH 3mm mit Schraube
		A-008-482010	A-008-482020	A-008-482030
MeoMulti Abdruckpfoste (geschlossen)	S-005-020202	✓	✓	✓
MeoMulti Abdruckpfoste (offen)	S-008-8000202	✓	✓	✓

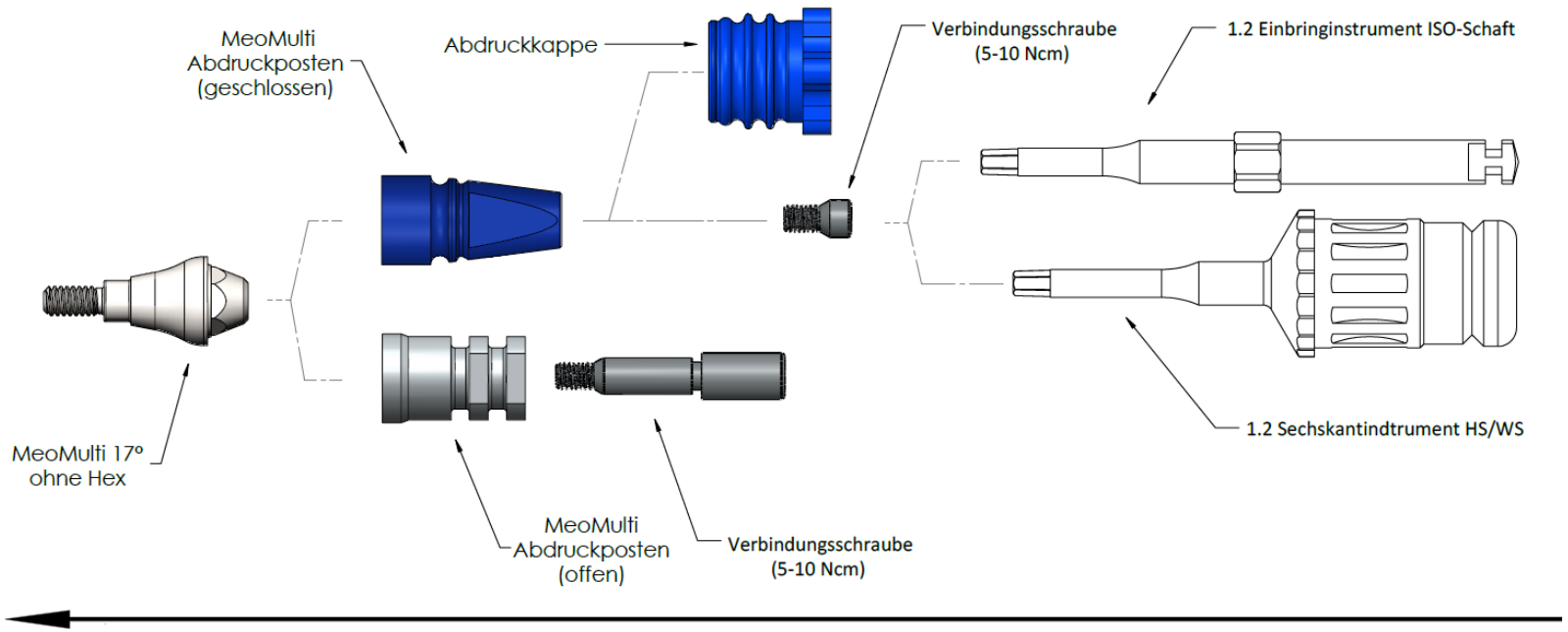

MEOMULTI 0° MIT SCHRAUBE • MEOMULTI OFFEN/GESCHLOSSEN ABDRUCKPFOSTEN

9 MEOMULTI 0° MIT SCHRAUBE / MEOMULTI 0° EINBRINGINSTRUMENT ISO-SCHAFT

• FUNKTIONSDARSTELLUNG •

Produktbeschreibung	REF	MeoMulti 0° GH 1mm mit Schraube	MeoMulti 0° GH 2mm mit Schraube	MeoMulti 0° GH 3mm mit Schraube
		A-008-482010	A-008-482020	A-008-482030
MeoMulti 0° Einbringinstrument	A-015-097077	✓	✓	✓

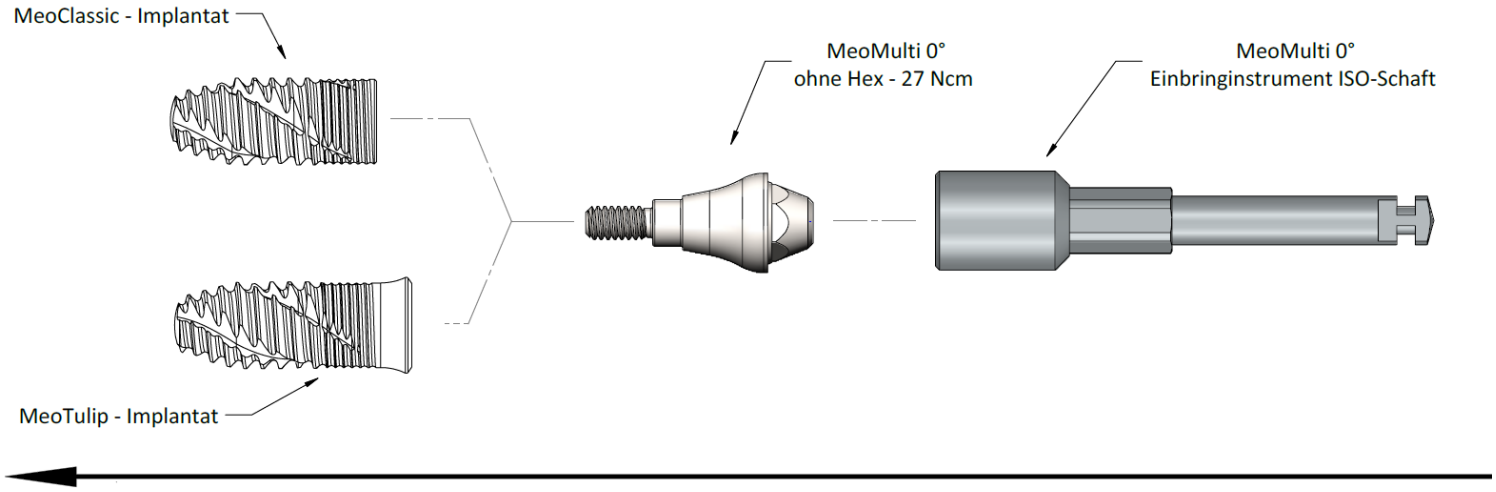

MEOMULTI 0° MIT SCHRAUBE – MEOMULTI 0° EINBRINGINSTRUMENT ISO-SCHAFT

10 MEOMULTI 0° MIT SCHRAUBE – MODELLANALOG STANDARD

Produktbeschreibung	REF	MeoMulti 0° GH 1mm mit Schraube	MeoMulti 0° GH 2mm mit Schraube	MeoMulti 0° GH 3mm mit Schraube
		A-008-482010	A-008-482020	A-008-482030
Modellanalog Standard	A-006-380600	✓	✓	✓

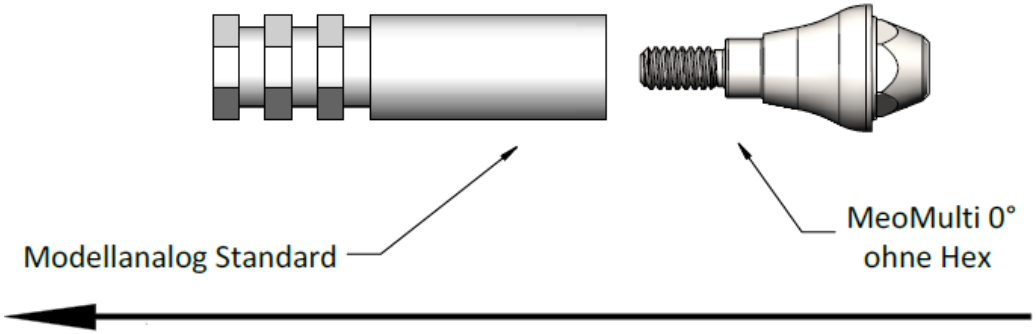

(MEOMULTI 0° MIT SCHRAUBE – MODELLANALOG STANDARD)

11 MEOMULTI 0° MIT SCHRAUBE – MODELLANALOG CAD/CAM

Produktbeschreibung	REF	MeoMulti 0° GH 1mm mit Schraube	MeoMulti 0° GH 2mm mit Schraube	MeoMulti 0° GH 3mm mit Schraube
		A-008-482010	A-008-482020	A-008-482030
Modellanalog CAD/CAM	A-006-100200	✓	✓	✓

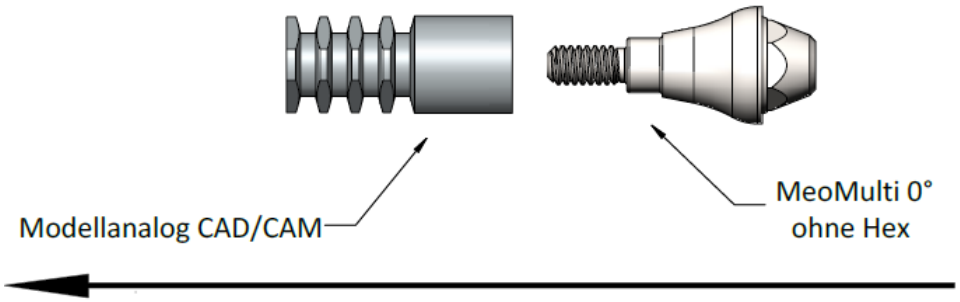

MEOMULTI 0° MIT SCHRAUBE – MODELLANALOG CAD/CAM